Blackit **L**

DAKEN
plastic in progress

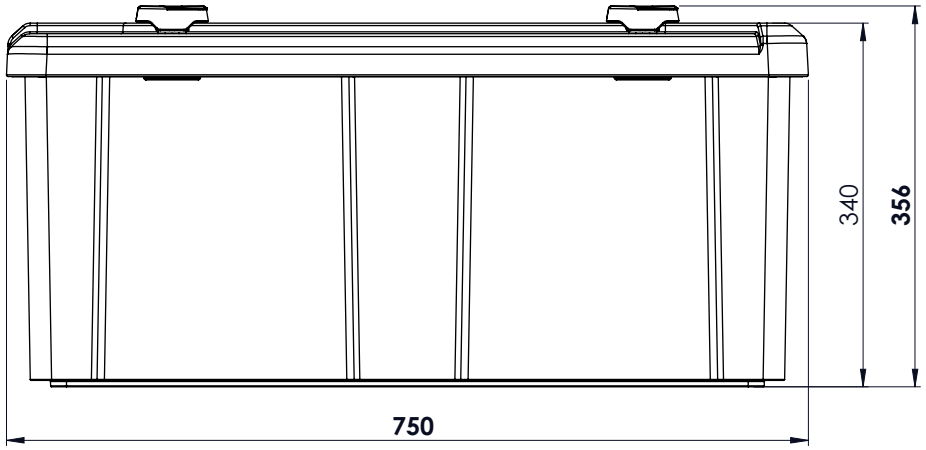

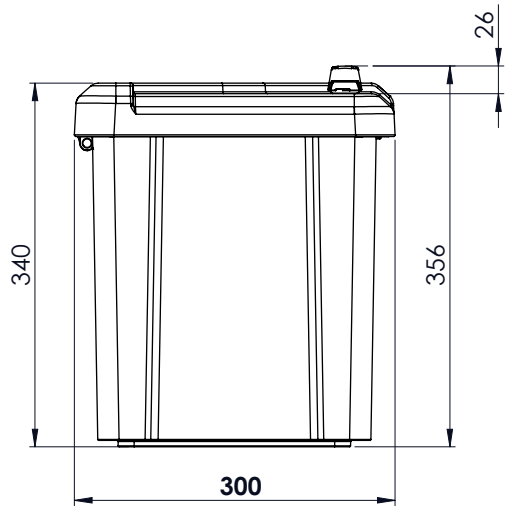

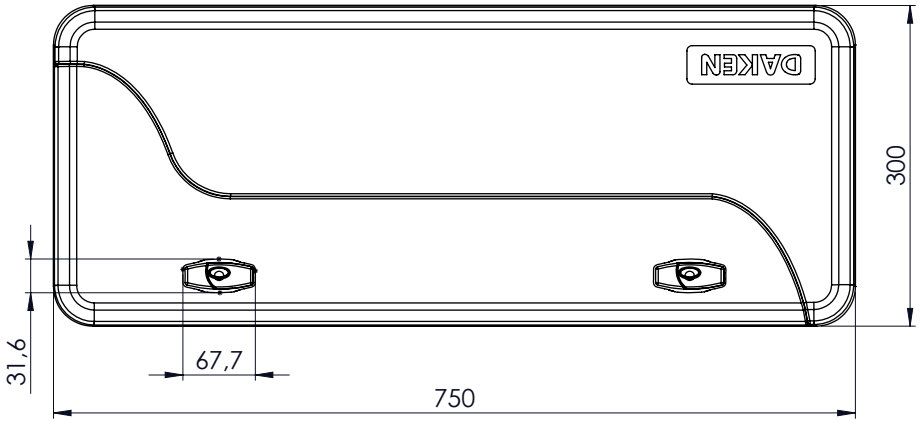

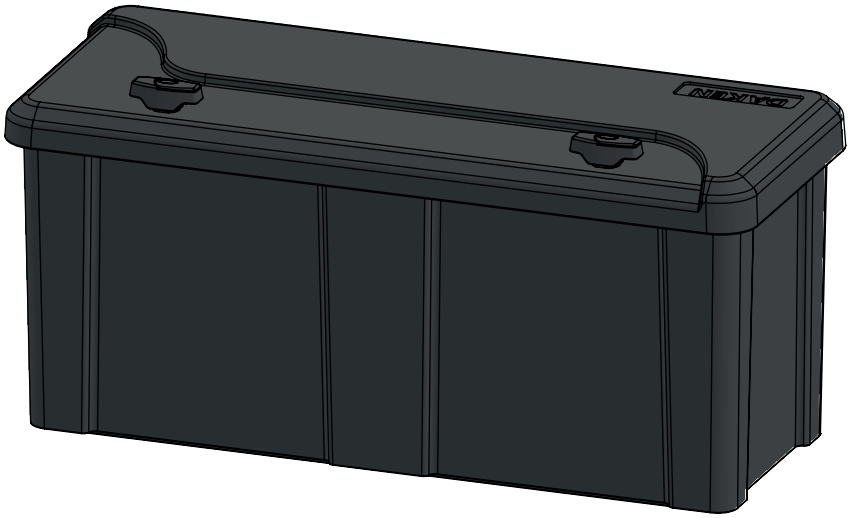

	DESCRIZIONE REVISIONE	DATA	Disegn.	Controll.	Approv.
4	-	-	-	-	-
3	-	-	-	-	-
2	-	-	-	-	-
1	-	-	-	-	-

UFFICIO TECNICO

Codice Articolo / Nome Disegno:			Descrizione Articolo: BLACKIT L		
Materiale: POLIPROPILENE	Trattamento: -		Codice Cliente / Fornitore: -	Descrizione Codice Cliente / Fornitore: BLACKIT L	Specifiche: -
Peso grezzo: 3991.30	Peso finito:	Spessore: 3	Scala: 1:5	Foglio A3	
Capacità(Lt):	Dimensioni Esterne (mm): 750x300x356	Dimensioni Interne (mm):	Versioni:		
NOTE:					

QUOTA CONTROLLO QUALITA' - AD USO INTERNO

DISEGNO DI ESCLUSIVA PROPRIETA' DAKEN. E' VIETATA LA RIPRODUZIONE, MODIFICA, DIFFUSIONE SENZA PREVIA AUTORIZZAZIONE SCRITTA

QUOTE SENZA INDICAZIONE DI TOLLERANZE					
2≤X≤10	±0.1 mm	Disegnato	M.S.	06/09/2016	DAKEN
10<X≤150	±0.5 mm	Controllato	M.V.	-/-/-	
150<X≤400	±1.0 mm	Approvato	L.C.	-/-/-	
400<X≤1000	±3.0 mm	Revisione 0		-/-/-	
1000<X≤2000	±4.0 mm				

DAKEN
plastic in progress