Camshaft bearing
Palier arbre à cames

Ref.: 3 434 3637 00

für Achstyp
for axle types
pour types d'essieu

WRZ(M) 8130 / 11030
WRZ(M) 8435 / 11035
RZ(M) 8130 / 11030
RZ(M) 8435 / 11035

für 1 Achse
for one axle
par essieu

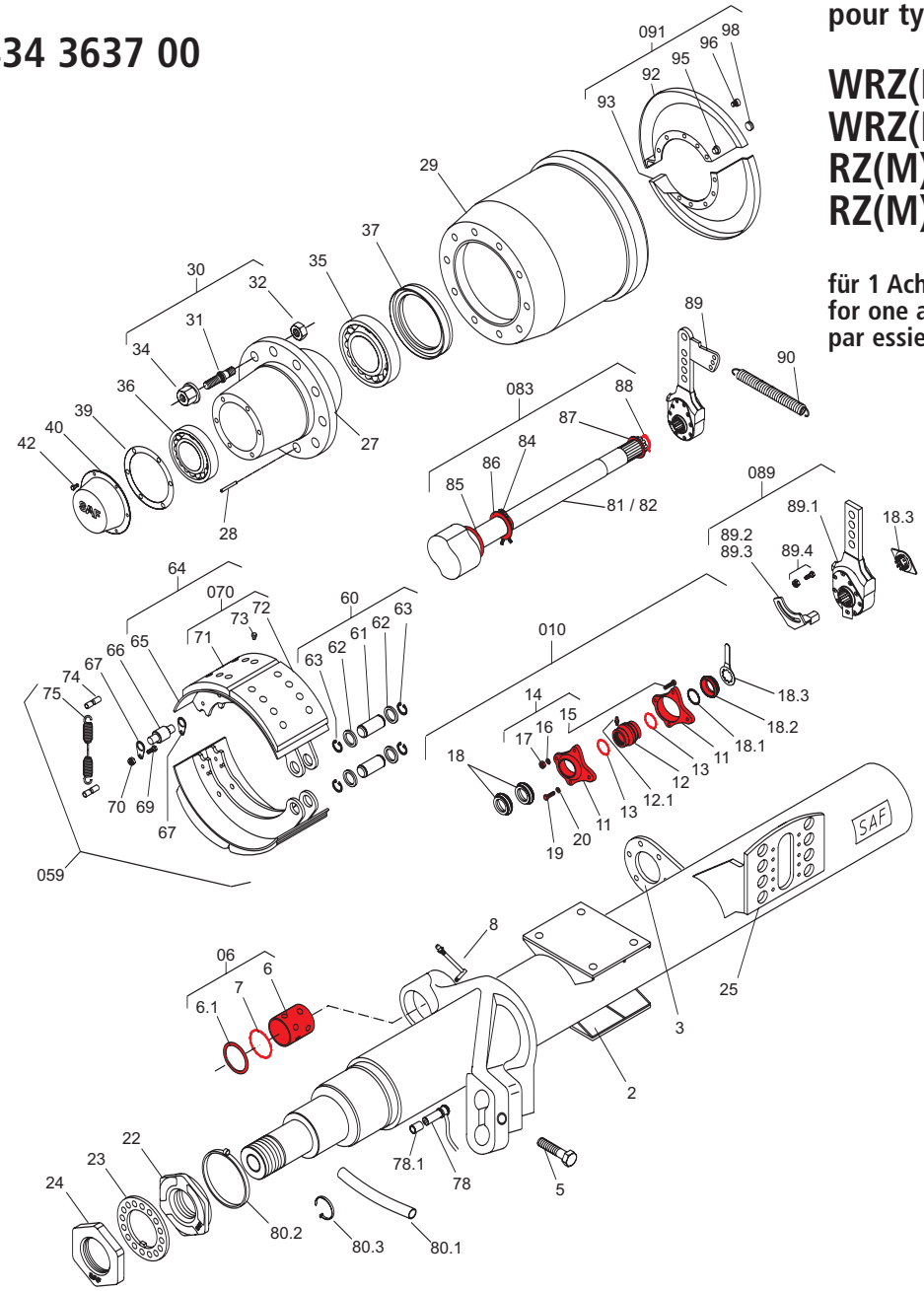

Pos. Item Position	Menge Quantity Quantité	Bezeichnung	Description	Désignation
6	2	Lagerbuchse	Bearing bush	Bague
6.1	2	Distanzring	Spacer ring	Bague intercalaire
7	2	O-Ring	O-ring	Joint torique
010	2	Nockenwellenlager	Camshaft bearing	Palier arbre à cames
84-88	2	Zubehörsatz	Accessory kit	Ensemble d'accessoires

Änderungen und Irrtümer vorbehalten © SAF-HOLLAND · Amendments and errors reserved © SAF-HOLLAND · Sous réserve de modifications et d'erreurs © SAF-HOLLAND